Alle Rechte vorbehalten/ *All rights reserved*

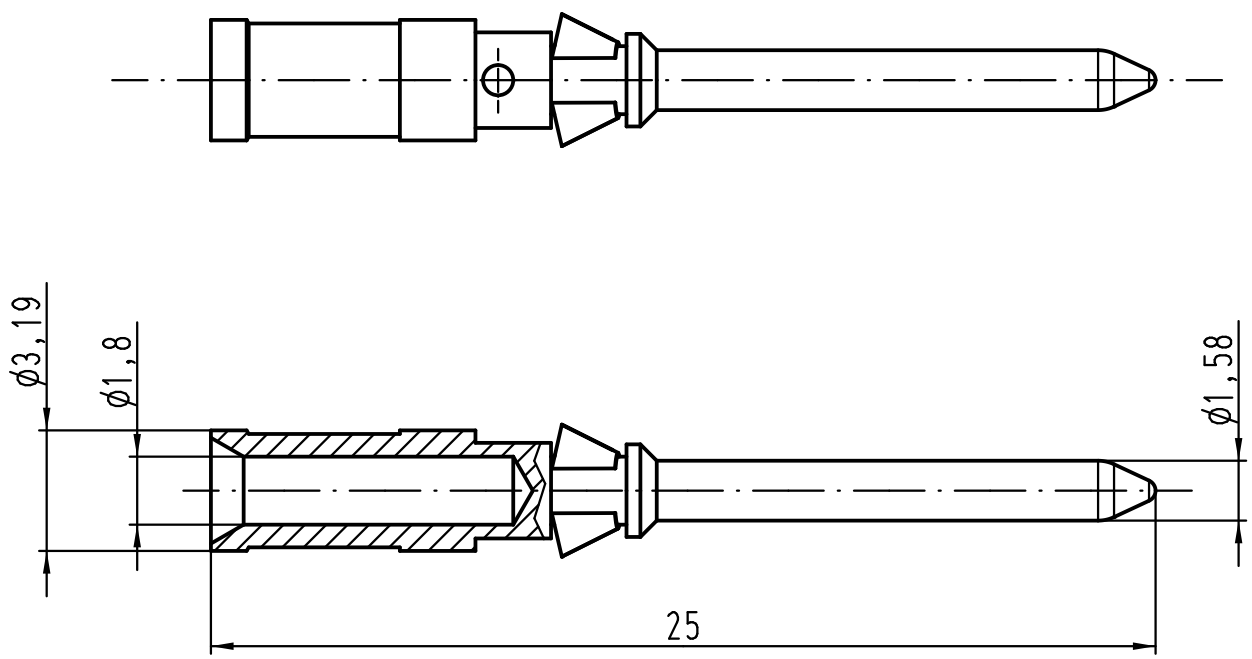

Leiterquerschnitt: 1,5mm², AWG 16
wire gauge: 1,5mm², AWG 16

Abisolierlänge: 8mm
stripping length: 8mm

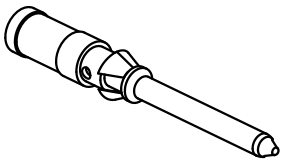

All Dimensions in mm Original Size DIN A 4			Techn. Character.			Nicht tolerierte Maße/ *Free size tolerances*
				Dat.	Name	Maßstab/ *Scale*
			Detail.	13.02.12	ML	5:1
			Insp.		Sch.	
			Stand.			
			HARTING Electric GmbH & Co. KG D-32339 Espelkamp			TB 09 15 000 6121
A						Sub.
Mod.	Dat.	Name				Blatt/ *page*

Han D-Stiftkontakt-c
vergoldet
male crimp contact gold plated